NOVY Ficha técnica

70032|02

Iluminación
Wall 120 cm
Negro anodizado

EAN 5414425235605

Funciones y características

▪ Mandos	Control por gestos

Dimensiones

▪ Dimensiones del producto (LxAxh) (mm)	1209 x 30 x 80

Iluminación

▪ Tipo de iluminación funcional	LED
▪ Iluminación funcional regulable	▪
▪ Flujo luminoso bruto iluminación funcional (Lm/m)	1983
▪ Luz de color funcional (K)	2700-4000
▪ Índice de Representación de Color (IRC)	≥90
▪ Tipo de iluminación atmosférica	LED
▪ Iluminación atmosférica regulable	▪
▪ Flujo luminoso bruto iluminación ambiente (Lm/m)	324
▪ Luz de color ambiente (K)	RGBW

Características técnicas

▪ Potencia máxima (W)	30
▪ Frecuencia (Hz)	50
▪ Consumo de energía en modo de espera (Ps) (W)	0
▪ Peso neto (kg)	2,8
▪ Colocar el cable eléctrico	Izquierda
▪ Longitud del cable de alimentación (m)	3
▪ Clase de seguridad	II
▪ Voltaje iluminación (V)	230

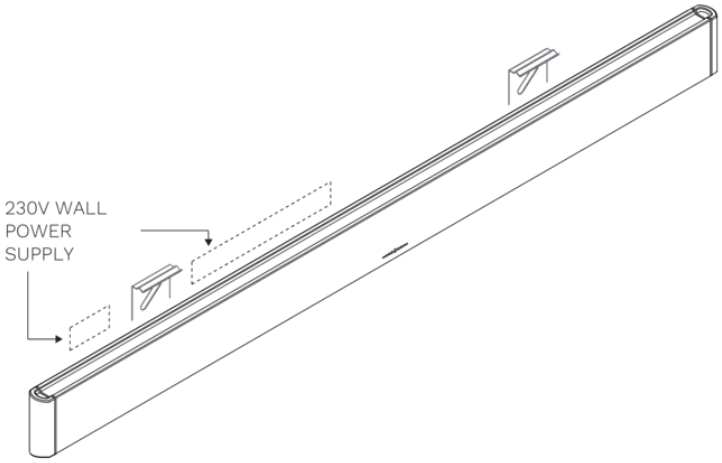
230V WALL
POWER
SUPPLY

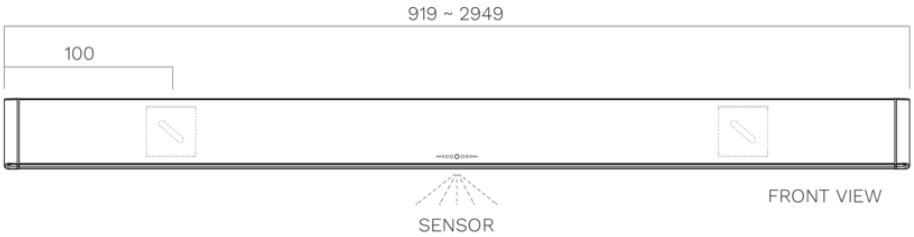
919 ~ 2949
100
SENSOR
FRONT VIEW

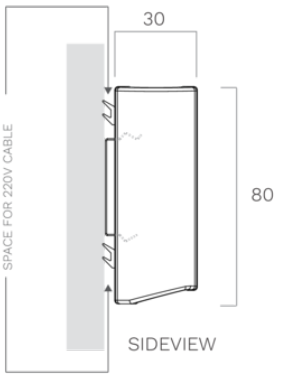
30
80
SPACE FOR 220V CABLE
SIDEVIEW

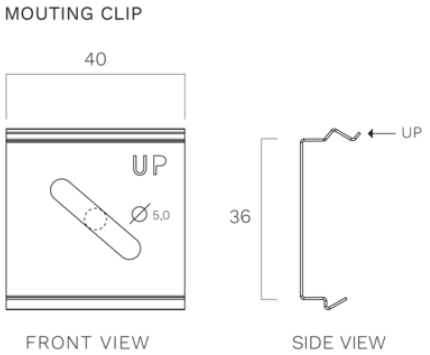
MOUTING CLIP
40
UP
Ø 5,0
36
UP
FRONT VIEW
SIDE VIEW